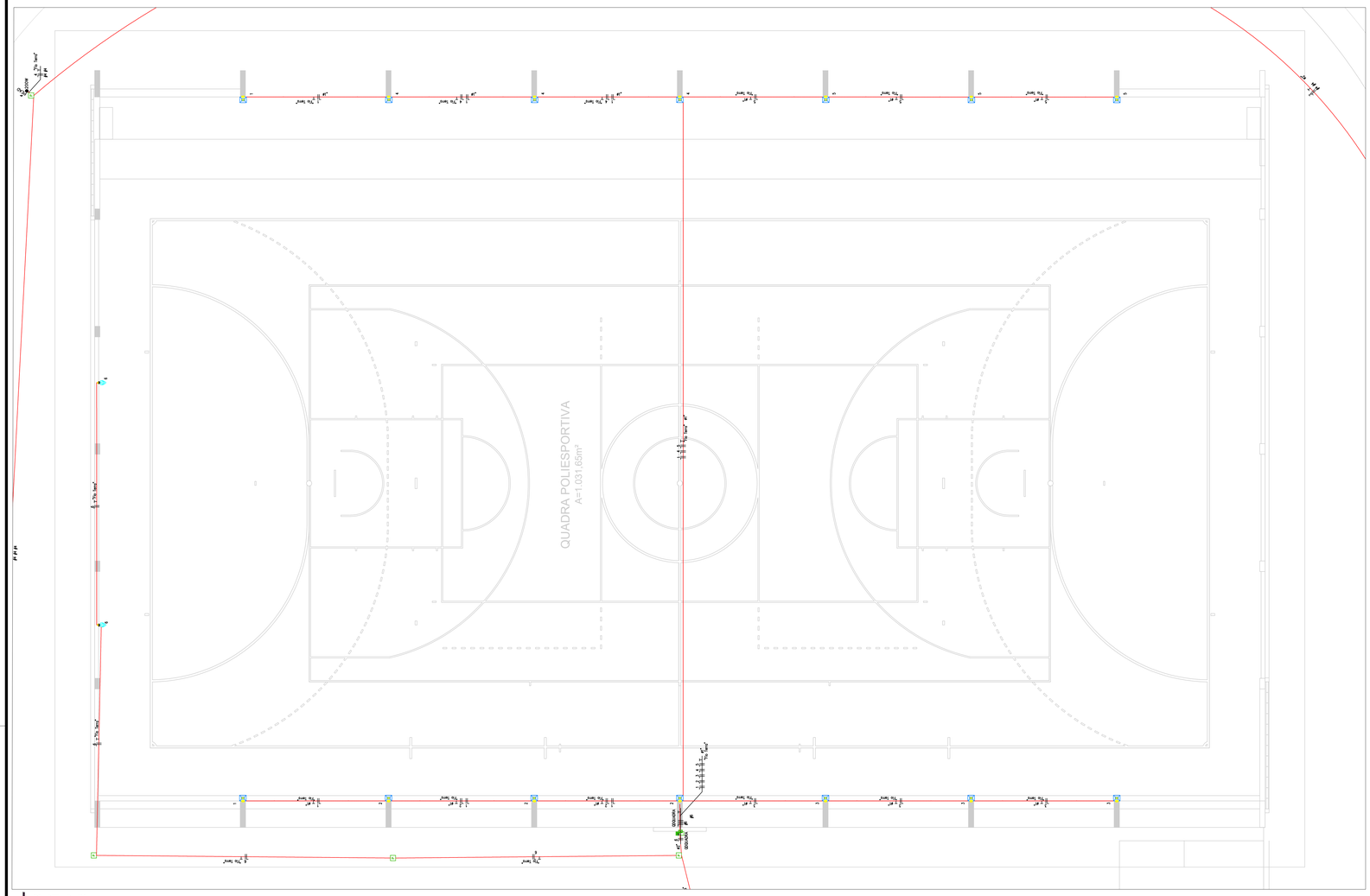

PLANTA BAIXA
ESCALA 1:100

Lista de Materiais

Quant.	Und.	Dimensão	Descrição
2	pc		Caixa de passagem 4x2
2	pc		CAIXA DE PASSAGEM NO PISO 40X40
2	pc		Conjunto tomada dupla 2P+T/10A (220V) – 4x2
6	pc	1P20A	Disjuntor a seco – DIN Curva B
1	pc	3P32A	Disjuntor a seco – DIN Curva B
4	pc	45kA	DPS Classe III – 45kA
10,89	m	3/4"	Eletroduto Flexível – Parede
37,42	m	3/4"	Eletroduto flexível – Piso
223,57	m	1"	Eletroduto Rígido – Parede
1000,24	m	2.5 mm2	Fio cabo 750 V – PVC
1	pc		QUADRO DE DISTRIBUIÇÃO QUADRA POLIESPORTIVA
8	pc		REFLETORES DE LED 2X200

NOTAS:
1. CONDUTORES NÃO COTADOS POSSUEM BITOLA DE 2,5 MM²;
2. ELETRODUTOS NÃO COTADOS TERÃO DIÂMETROS DE 3/4";
3. ONDE NÃO HOUVER FORRO/LAJE, DEVERÁ SER UTILIZADO ELETRODUDO PVC RÍGIDO PARA ENCAMINHAMENTO DOS CABOS.
4. NÃO SERÁ ADIMITIDO FIAÇÃO APARENTE;
5. TODOS OS PONTOS ATERRADOS SERÃO INTERLIGADOS POR UMA ÚNICA MALHA DE ATERRAMENTO;
6. TODOS OS QUADROS DE DISTRIBUIÇÃO, DEVERÃO TER SEUS BARRAMENTOS PROTEGIDOS E OS CIRCUITOS DEVIDAMENTE IDENTIFICADOS.
7. AS TOMADAS PARA A ILUMINAÇÃO DE EMERGENCIA DEVERÃO SER INSTALADA A UMA ALTURA DE 2,30M DO PISO CONFORME INDICADO EM PROJETO
8. OS ELETRODUTOS ENTERRADOS DE ELÉTRICA DEVERÁ SER INSTALADO A UMA DISTÂNCIA MÍNIMA DE 30 CM DAS DEMAIS TUBULAÇÕS.

ESPELHO PARA CAIXA DE EMBUTIR (2x4)
COM UMA TOMADA 2P+T UNIVERSAL

DETALHE ILUSTRATIVO TOMADA 2P+T UNIVERSAL
SEM ESCALA

Quadro de Cargas

QDQUADRA

Circ.	Descrição	Iluminação 200W		Tomadas 200VA		Pot. W	Fat. Pot.	Pot. V.A	Fase R	Fase S	Fase T	Demanda (%)	Fases R S T	Tensão V	Corr. A	Prot. A	Cond. mm2	Q.T. (%)
1	Refletores Palco	2				400,0	0,95	421,1	421,1	0,0	0,0	100%	R	220	1,91	1P-20A	2,5	0,8
2	Refletores 1	3				600,0	0,95	631,6	0,0	631,6	0,0	100%	S	220	2,87	1P-20A	2,5	0,53
3	Refletores 2	3				600,0	0,95	631,6	0,0	0,0	631,6	100%	T	220	2,87	1P-20A	2,5	0,54
4	Refletores 3	3				600,0	0,95	631,6	631,6	0,0	0,0	100%	R	220	2,87	1P-20A	2,5	0,53
5	Refletores 4	3				600,0	0,95	631,6	0,0	631,6	0,0	100%	S	220	2,87	1P-20A	2,5	1,18
6	Tomadas			2		320,0	0,80	400,0	0,0	0,0	400,0	100%	T	220	1,82	1P-20A	2,5	0,43
Total:		14		2		3120,0		3347,4	1052,6	1263,1	1031,5							
Aliment.	C=80,67m QT=2%						0,93		1052,6	1263,1	1031,5	70%	RST	380	4,02	3P-32A	6	

Potência Total (3120,0 W) (3347,4 V.A) Potência Demandada: 70% (2184,0 W) (2343,2 V.A)

Corrente nos Fases: R=4,8A S=5,7A T=4,7A

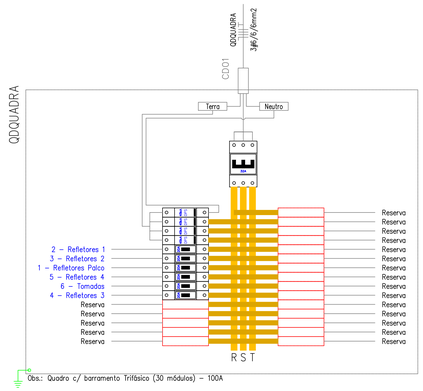

Obs.: Quadro c/ barramento Trifásico (30 módulos) – 100A

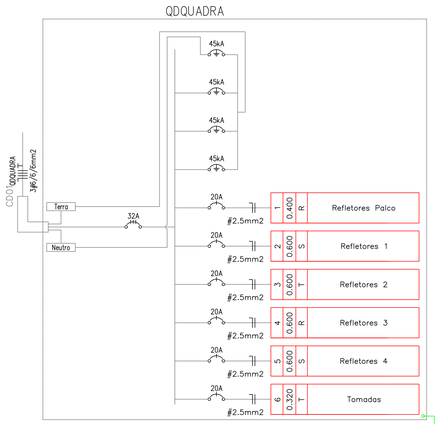

LEGENDA:

- ARANDELA
- 12W – PAINEL DE LED 12W
- 12W – PAINEL LED 12W
- 200W – POSTE DE AÇO CONICO CONTÍNUO CURVO DUPLO, FLANGEADO COM DUAS LUMINARIAS LED 100W
- REFLETOR LED 220V
- REFLETORES DE LED 2X200
- INTERRUPTOR DE DUAS SEÇÕES
- INTERRUPTOR DE UMA SEÇÃO
- QD CAMPO – NORMAL
- TOMADA 130CM
- TOMADA BAIXA 30CM
- TOMADA BAIXA DUPLA 220V H=0.30M
- CAIXA DE PASSAGEM NO PISO 40X40
- QUADRO DE DISTRIBUIÇÃO QUADRA POLIESPORTIVA
- QUADRO DE ILUMINAÇÃO IMPLANTAÇÃO
- QUADRO M3 MÉDIO
- 10A – DISJUNTOR A SECO – DIN CURVA B 10A 1P
- 16A – DISJUNTOR A SECO – DIN CURVA B 16A 3P
- 20A – DISJUNTOR A SECO – DIN CURVA B 20A 1P
- 25A – DISJUNTOR A SECO – DIN CURVA B 25A 1P
- DISJUNTOR A SECO – DIN CURVA B 32A 3P
- 40A – DISJUNTOR A SECO – DIN CURVA B 40A 3P
- 45kA – DPS CLASSE III 45KA 1P
- ELÉTRICA–ELETRODUTO APARENTE
- ELETRODUTO NO PISO
- ELETRODUTO NO TETO
- T – NEUTRO, FASE, RETORNO, TERRA

SECRETARIA DA **EDUCAÇÃO, JUVENTUDE E ESPORTES**

TOCANTINS
GOVERNO DO ESTADO

PROJETO:
ELÉTRICO - QUADRA POLIESPORTIVA

OBRA: CONSTRUÇÃO DE COMPLEXO POLIESPORTIVO - QUADRA POLIESPORTIVA CAMPO SOCIETY, 02 QUADRAS DE VOLEI, PISTA COOPER E BLOCO DE VESTIARIO

1/1

INSTITUIÇÃO: DIVERSAS LOCALIDADES

ENDEREÇO: DIVERSAS LOCALIDADES

PROPRIETÁRIO: SECRETARIA DE ESTADO DA EDUCAÇÃO, JUVENTUDE E ESPORTES

*1Ass.:
Secretária de Estado da Educação, Juventude e Esportes

ÁREAS:
VER ARQUITETÔNICO

ASS. :
Diretora de Infraestrutura e Obras

AUTO DO PROJETO: **
CREA: 304910/D-TO
ASS. :
THIGOR DE ALMEIDA GARCIA
Engenheiro Eletricista

AUTORIA DE EXECUÇÃO/ FISCALIZAÇÃO
CREA
ASS. :

CONFERIDO:

ESCALA:	DATA:	DESENHO:	Nº. FOLHAS:	DIMENSÃO:
INDICADAS	JANEIRO/2022	THIGOR	1	A1

* A AUTORIA DESTE PROJETO SE RESTRINGE APENAS ÀS INTERVENÇÕES PONTUAIS DESCRITAS NA PLANTA DO PROJETO E NO MEMORIAL DESCRITIVO . O AUTOR SE RESPONSABILIZA APENAS PELA ELABORAÇÃO DO PROJETO, EXCETUANDO-SE ENTÃO A EXECUÇÃO DOS SERVIÇOS, QUE DEVERÁ SER DE RESPONSABILIDADE DO PROFISSIONAL DA EMPRESA CONTEMPLADA PELA OBRA.